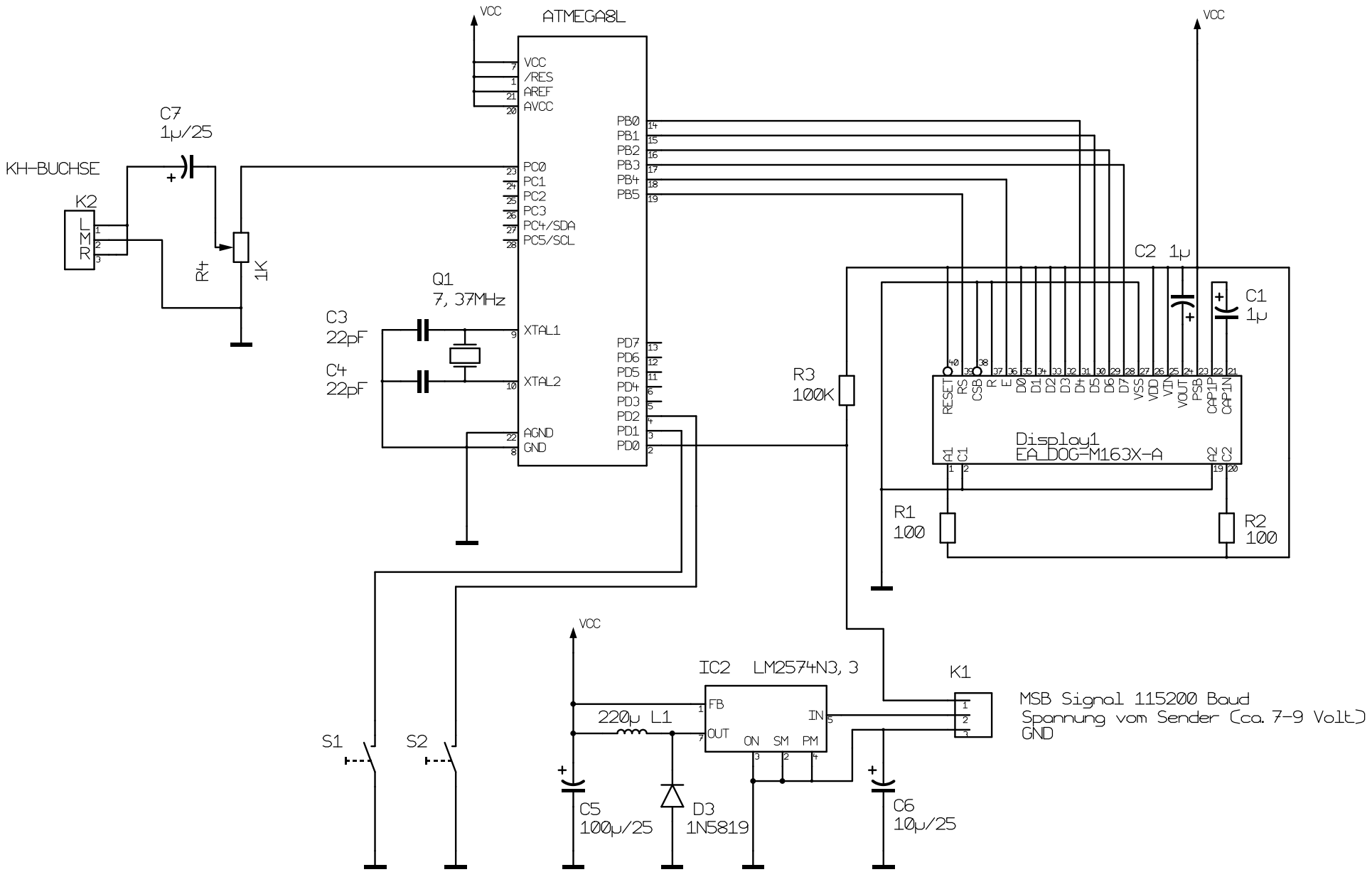

Maßstab 100%	Datei msb. T3001	Zeichner JD	Blatt 1 von 1
Änderung 07. 01. 13 12:00h		MSB Anzeigemodul V1.00	
Ausgabe 15. 02. 13 16:49		Für Multiplex Fernbedienung	
Name Jens Dietrich		Projekt MSB Sensorbus	