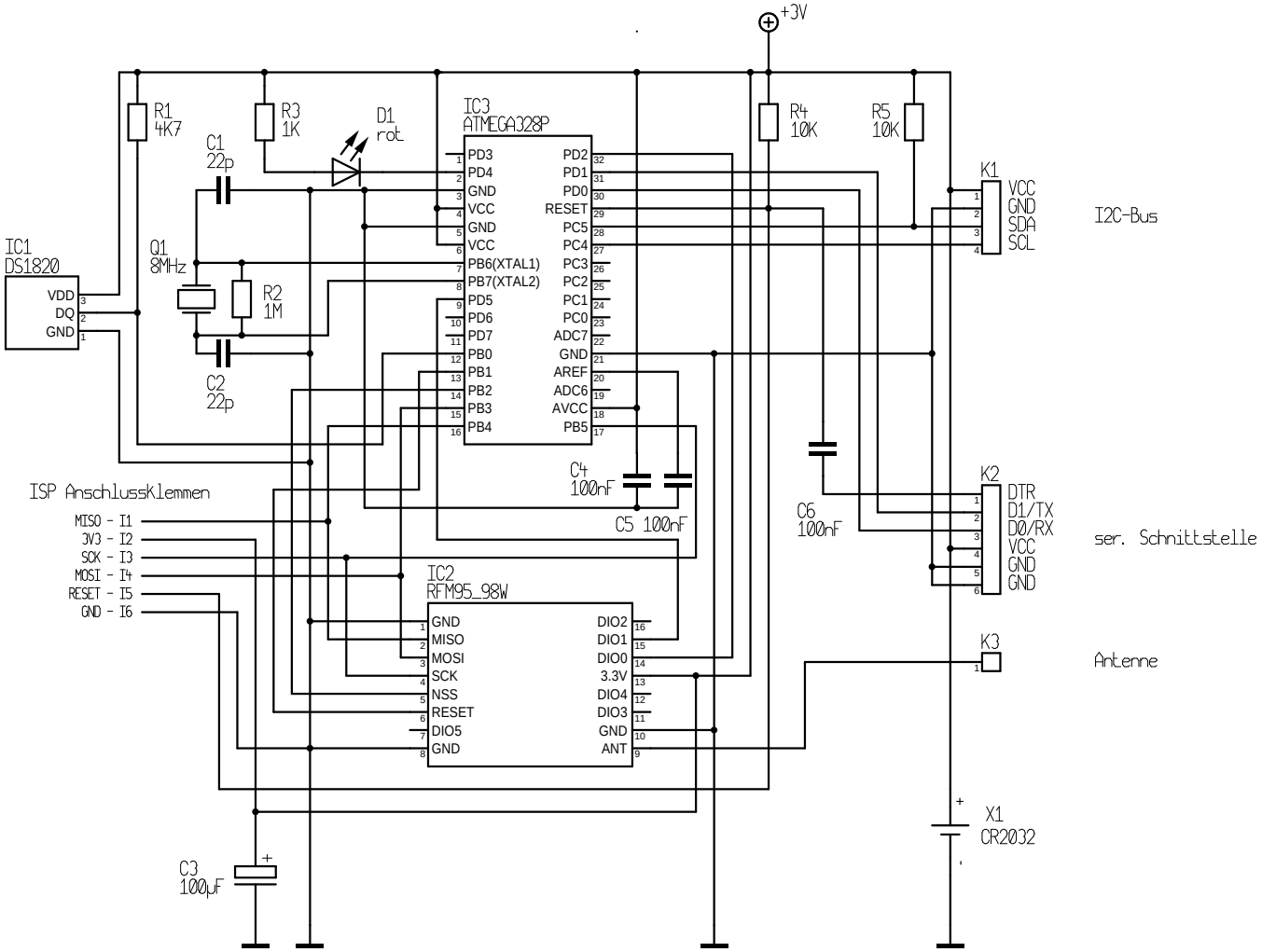

Maßstab	101,39%	www.icplan.de	Jens Dietrich	Blatt 1 von 1
Änderung	14.05.2023 17:30		OTAA LoRaWAN Temperatursensor mit AMEGA328P und RFM95 (868MHz)	
Ausgabe	17.06.2023 22:17			
Datei	lorawans01m.T3001		Netzwerk / LoRaWan Technik	